SAFECAR
THEFT PREVENTION SYSTEMS

Guia de instalação SAFECAR – Cofre blindado

BR202

Polo MDI



Atenção! A instalação deve ser feita somente por profissionais autorizados.

Safecar Brasil Importação, Exportação e Participações Ltda.
Rua Furnas, 74 – Brooklin Novo – São Paulo – SP
Tel. (11) 5505-1548
www.safecar.biz

Manual BR 202 Rev.02 – 15/01/2021

Importante!

- Ligar o carro para garantir que não exista nenhuma luz indicando defeito no painel.
- Caso tenha alguma luz de defeito acesa, informe o cliente antes do início da instalação.
- Aguarde 15 minutos após o desligamento do motor para iniciar o processo de instalação.
- Não desmonte qualquer peça do veículo que não apareça neste guia.
- Ao final da instalação devolva as chaves do veículo onde as pegou.

Safecar Brasil Importação, Exportação e Participações Ltda.
Rua Furnas, 74 – Brooklin Novo – São Paulo – SP
Tel. (11) 5505-1548
www.safecar.biz

Manual BR 202 Rev.02 – 15/01/2021

Componentes do Cofre blindado

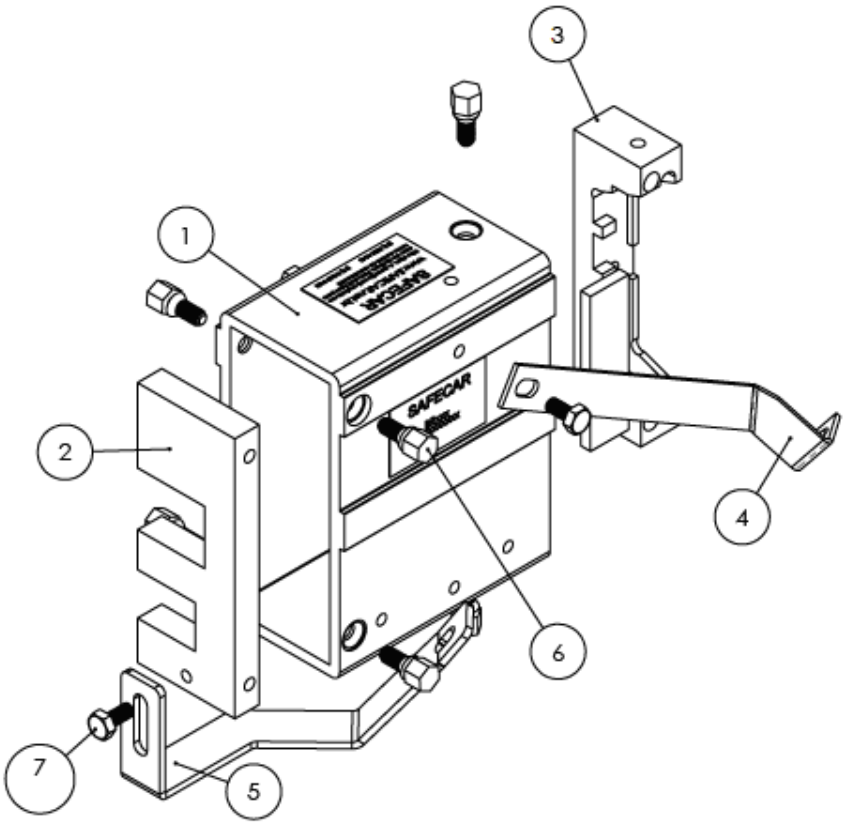

Número do item	Peça	Quantidade
1	Caixa do cofre	1
2	Tampa do Cofre	1
3	Tampa de fixação do cofre	1
4	Suporte traseiro	1
5	Suporte frontal	1
6	Parafuso especial	7
7	Parafuso M6 x 12	2

Safecar Brasil Importação, Exportação e Participações Ltda.
Rua Furnas, 74 – Brooklin Novo – São Paulo – SP
Tel. (11) 5505-1548
www.safecar.biz

Instalação:

1. Abra o capô do veículo e desconecte a bateria, desconectar primeiro o terminal negativo (-) depois o terminal positivo (+). Recomendado que remova a bateria do compartimento para que nenhum componente elétrico seja danificado.

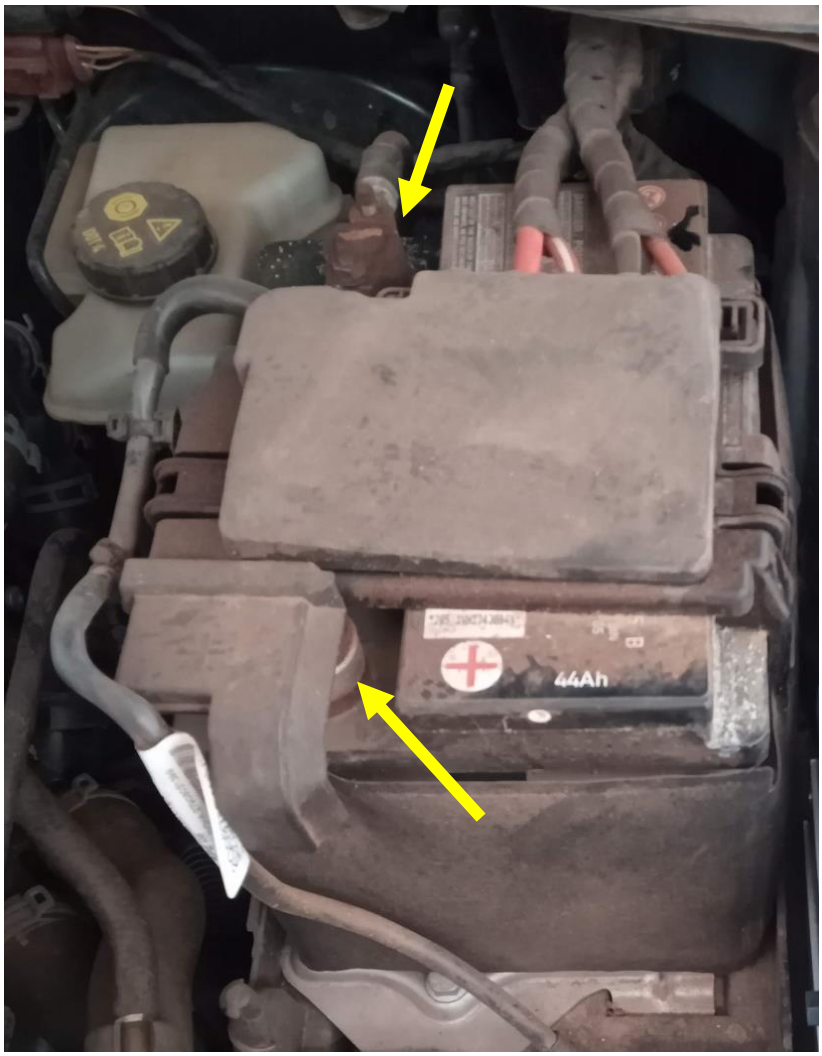

Safecar Brasil Importação, Exportação e Participações Ltda.
Rua Furnas, 74 – Brooklin Novo – São Paulo – SP
Tel. (11) 5505-1548
www.safecar.biz

2. Remover o ECU do suporte.





Safecar Brasil Importação, Exportação e Participações Ltda.
Rua Furnas, 74 – Brooklin Novo – São Paulo – SP
Tel. (11) 5505-1548
www.safecar.biz

3. Soltar o suporte original do ECU, removendo as duas porcas de fixação.



Safecar Brasil Importação, Exportação e Participações Ltda.
Rua Furnas, 74 – Brooklin Novo – São Paulo – SP
Tel. (11) 5505-1548
www.safecar.biz

SAFECAR
THEFT PREVENTION SYSTEMS



Safecar Brasil Importação, Exportação e Participações Ltda.
Rua Furnas, 74 – Brooklin Novo – São Paulo – SP
Tel. (11) 5505-1548
www.safecar.biz

Manual BR 202 Rev.02 – 15/01/2021

4. Encaixar tampa de fixação do ECU, conforme a imagem.





Safecar Brasil Importação, Exportação e Participações Ltda.
Rua Furnas, 74 – Brooklin Novo – São Paulo – SP
Tel. (11) 5505-1548
www.safecar.biz

5. Inserir o ECU ao cofre, para montara caixa basta deslizar conforme a imagem, fixar a tampa de fixação, porém **NÃO** remover a cabeça do parafuso.

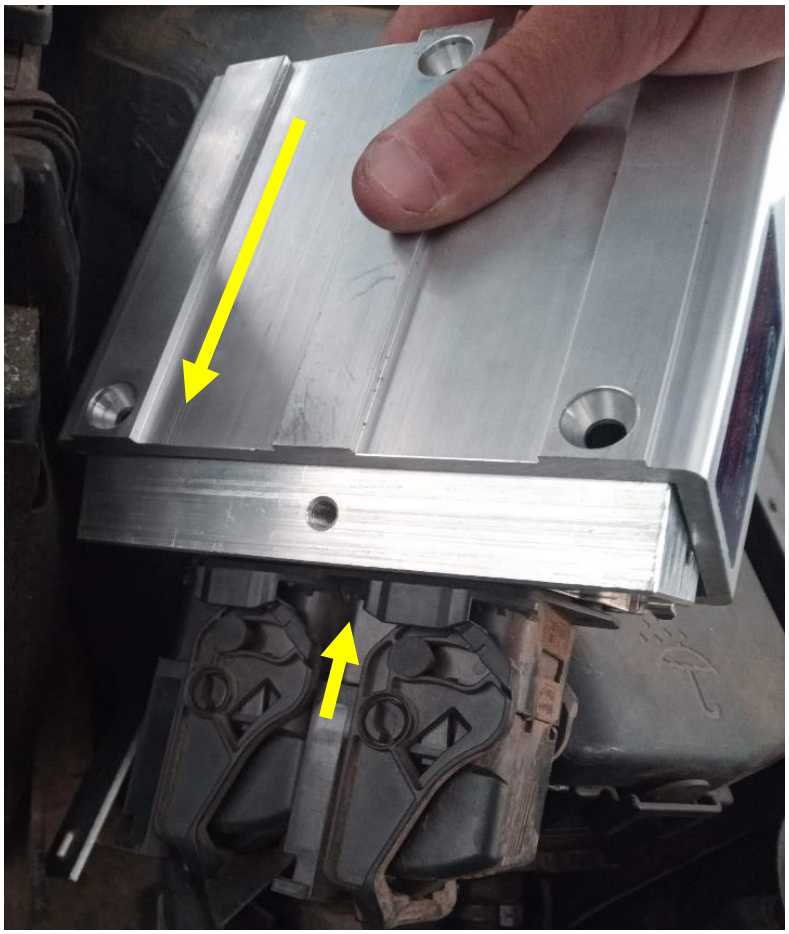

Safecar Brasil Importação, Exportação e Participações Ltda.
Rua Furnas, 74 – Brooklin Novo – São Paulo – SP
Tel. (11) 5505-1548
www.safecar.biz

SAFECAR
THEFT PREVENTION SYSTEMS



Safecar Brasil Importação, Exportação e Participações Ltda.
Rua Furnas, 74 – Brooklin Novo – São Paulo – SP
Tel. (11) 5505-1548
www.safecar.biz

Manual BR 202 Rev.02 – 15/01/2021

6. Fixar a tampa do cofre utilizando parafusos especiais, porém **NÃO** remover a cabeça (Atenção com a posição de montagem, para que o furo com rosca M6 fique posicionado para baixo)



Safecar Brasil Importação, Exportação e Participações Ltda.
Rua Furnas, 74 – Brooklin Novo – São Paulo – SP
Tel. (11) 5505-1548
www.safecar.biz

7. Ligue o veículo e veja se aparece alguma luz de defeito no painel. Caso apareça algum sinal de defeito **PARE**, e tente desconectar e reconectar o conector do ECU.

8. Quando todos os problemas forem resolvidos, pode prosseguir com a instalação, quebrando os parafusos especiais.

   Obs 1. Para quebrá-los basta continuar com o aperto até o rompimento.
   Obs 2. Tire todas as cabeças que foram quebradas dos parafusos, garanta que não fique nada no compartimento do motor.
   Obs 3. Cuide para que nada seja perdido e não tenha peças vibrando ou encostando em outras partes do veículo.

9. Fixar o suporte fixação inferior com a porca original.



Safecar Brasil Importação, Exportação e Participações Ltda.
Rua Furnas, 74 – Brooklin Novo – São Paulo – SP
Tel. (11) 5505-1548
www.safecar.biz

10. Fixar cofre aos suportes, com os parafusos M6 X 12.



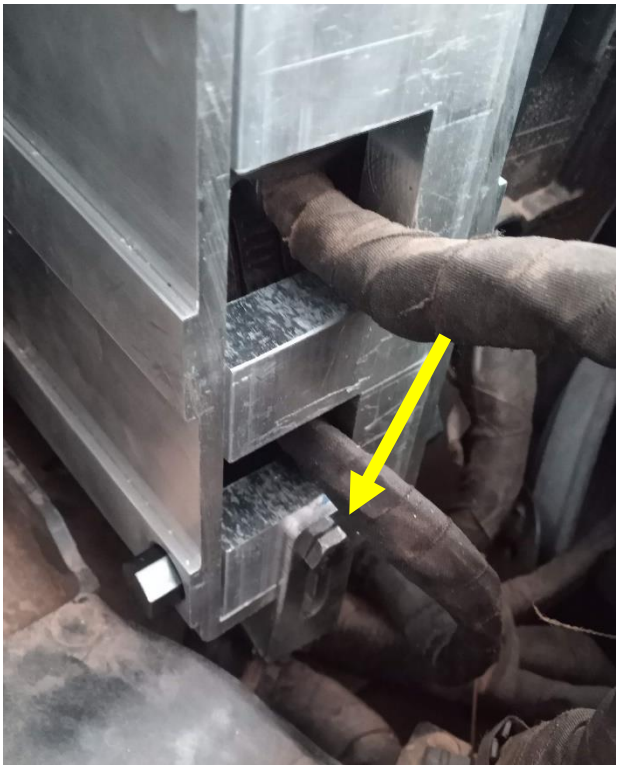

Safecar Brasil Importação, Exportação e Participações Ltda.
Rua Furnas, 74 – Brooklin Novo – São Paulo – SP
Tel. (11) 5505-1548
www.safecar.biz

11. Verifique se existe alguma peça vibrando ou encostando em outras partes do veículo.

12. Após a instalação e conferência do funcionamento do veículo, colar adesivo de identificação SAFECAR, próximo ao número de chassi gravado no para-brisa do veículo e/ou dos vidros laterais dianteiros, conforme imagem.

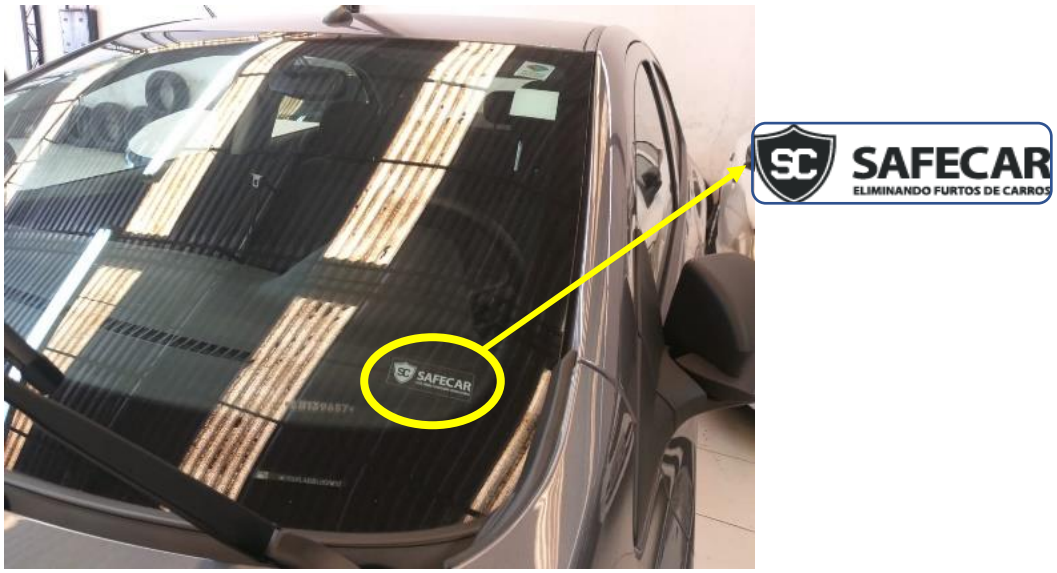

ATENÇÃO!

Esse produto, bem como seu manual de instalação, foram desenvolvidos por profissionais técnicos.

A SAFECAR não se responsabiliza por nenhum dano, seja físico ou financeiro, causado pelo uso incorreto do produto ou das instruções.

Em caso de dúvida ou comentário, entre em contato conosco!

tecnico@safecar.biz

Safecar Brasil Importação, Exportação e Participações Ltda.
Rua Furnas, 74 – Brooklin Novo – São Paulo – SP
Tel. (11) 5505-1548
www.safecar.biz